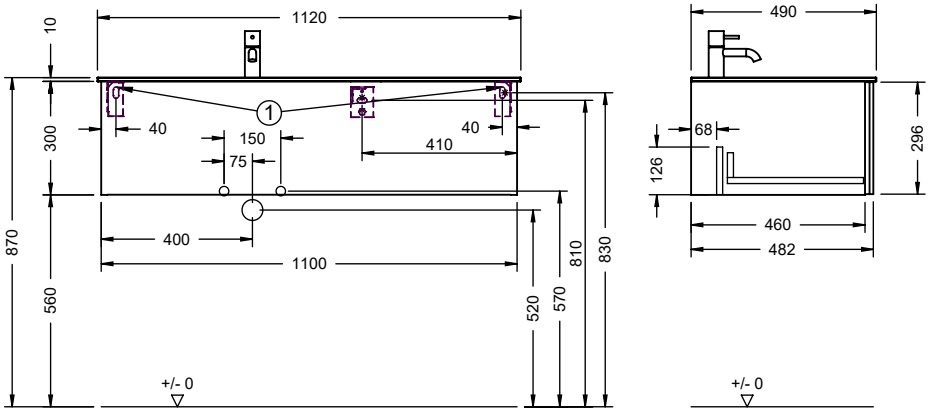
1120
10
300
870
560
40
150
75
1
40
410
400
1100
520
570
810
830
+/- 0
490
68
126
296
460
482
+/- 0

WWTQ110