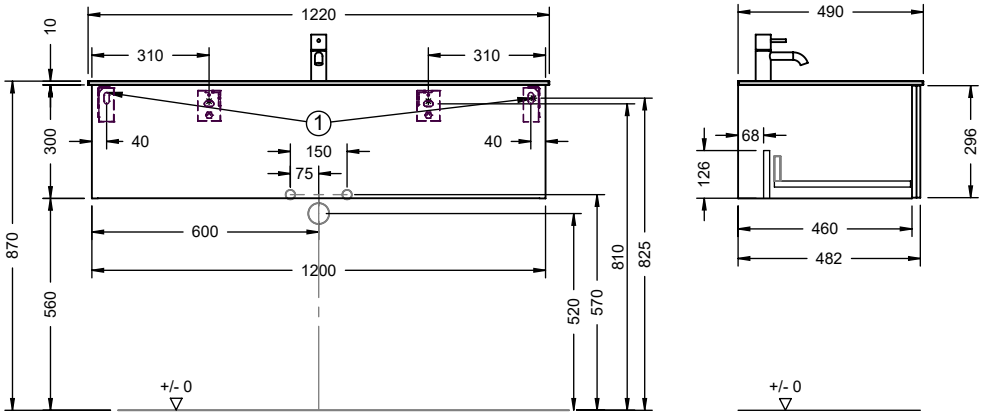
1220
10
310
310
300
40
40
150
75
1
870
600
1200
560
520
570
810
825
+/- 0
490
68
126
296
460
482
+/- 0

WWTQ120